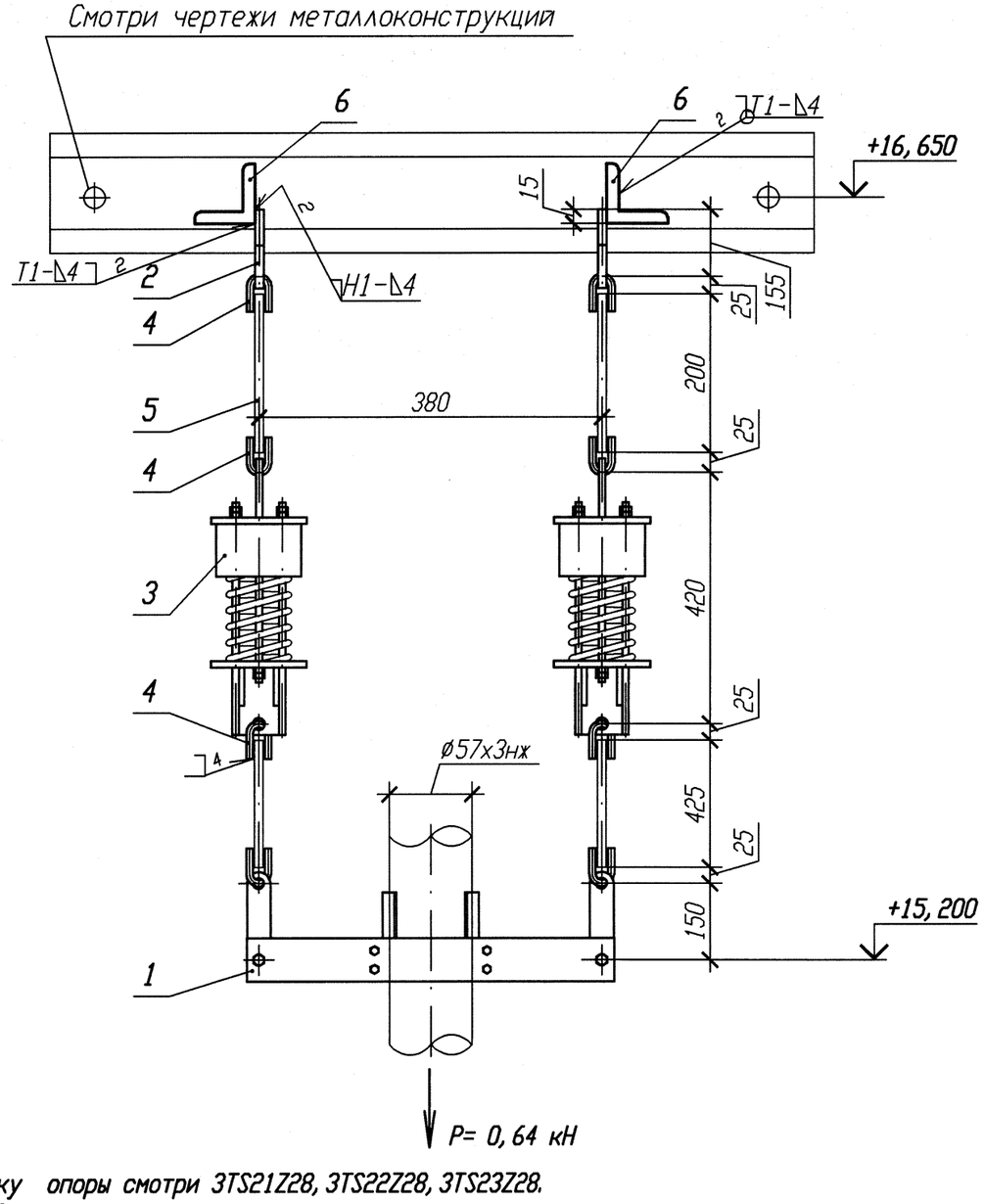

Спецификация деталей

Поз.	Обозначение	Наименование	Кол.	Материал	Масса, кг ед.	Масса, кг общ.	Примечание
1	28 ОСТ 34-10-728-93	Блок подвески 57К	1	Сборный	5, 86	5, 86	
2	1-01 ОСТ 34-10-733-93	Проушина	2	Б-ПН-8 ГОСТ 19903-74 Лист 20-МЗ-ТП ГОСТ 1577-93	0, 8	1, 6	
3	13 ОСТ 34-10-743-93	Блок пружинный	2	Сборный	7, 94	15, 88	
4	1-01 ОСТ 34-10-729-93	Ушко	6	В1-12 ГОСТ 2590-2006 Круг 20-а ГОСТ 1050-88	0, 12	0, 72	
5	2-01 ОСТ 34-10-729-93	Тяга	2	В1-12 ГОСТ 2590-2006 Круг 20-а ГОСТ 1050-88	0, 17	0, 34	
6	ГОСТ 8509-93	Уголок Б 50х50х5 l=270	2	Вст 3 сп 5 ГОСТ 535-2005	1, 02	2, 04	
	ГОСТ 2246-70	Проволока		СВ-04Х19Н11М3			
	ГОСТ 9467-75	Электроды		УОНИИ 13/45			
				Итого:	26, 44		

1 Привязку опоры смотри 3TS21Z28, 3TS22Z28, 3TS23Z28.
2 Изготовить три комплекта.
3 Сварку производить по ГОСТ 5264-80.
4 Сварку опоры с трубопроводом производить по ОСТ 34-10-728-93.
5 Сварка тяги с ушком по ОСТ 34-10-723-93.
6 Тягу детали поз. 1 обрезать на монтаже с уточнением по месту.
7 Максимальная нагрузка на опору дана с учетом сейсмического воздействия.

Номер опоры	Характеристика пружины: табличные данные: Доп. раб. нагрузка Pmax, кН	Прогиб при Pmax λ max, мм	Высота пружины в св. сост Но, мм	при установке: Высота пружины Нмонт, мм	Нагрузка на пружину Рмонт, кН	в раб. состоянии: Высота пружины Нраб, мм	Нагрузка на пружину Рраб, кН	в хол. состоянии: Высота пружины Нхол, мм	Нагрузка на пружину Рхол, кН
3TS21Y041 3TS22Y091 3TS23Y118	1, 26	70	143	126	0, 31	129	0, 26	127	0, 29

Изм.	Кол. уч.	Лист	N док.	Подп.	Дата
1	-	Зам.	102-12	-	-
Инженер		Сопрун			24.08
Пров. вед. инж.		Веренцова			24.08
Пров. нач. гр.		Жук			24.08
Н. контр		Краснояров			27.08

АРХИВНЫЙ ЭКЗЕМПЛЯР

Инв. № подл. R3. 00783. 1. 0. 11
Лист 247

R3. TS21. 3012. 011. 01. 00. 071

Ростовская АЭС Блок 3

Реакторное отделение
Негерметичная часть
Трубопроводы системы очистки технологических сдувок

Стадия	Лист	Листов
Р		1

Подвеска пружинная
3TS21Y041, 3TS22Y091, 3TS23Y118

ОАО "НИАЭП" 2012

Инв. N подл. | R3. 00783. 1. 0. 11 | Подп. и дата | Взам. инв. N

Формат А3